Autor Drucker Hans M
Eigentum von Hans

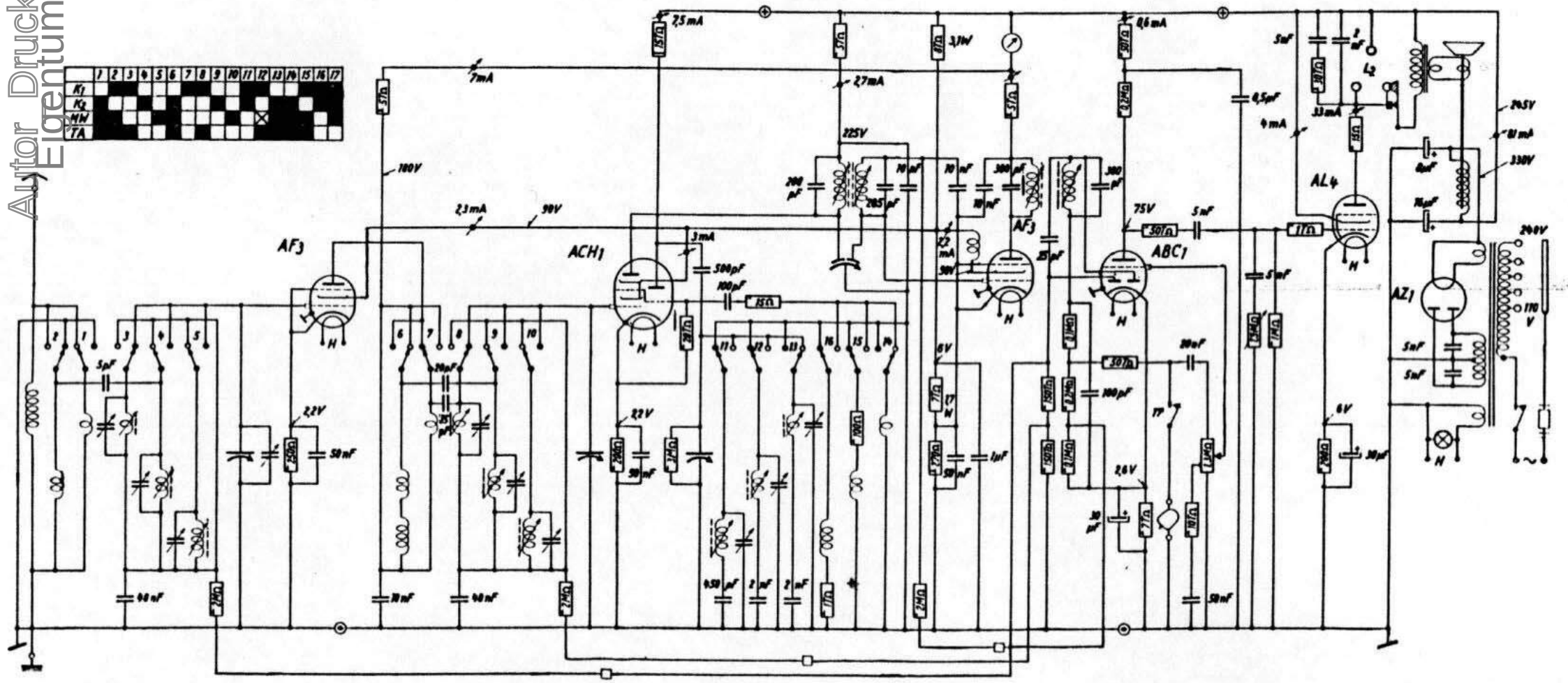


Die deutsche Rundfunk-Industrie, Deutscher Übersee-Empfänger Stuttgart, Wechselstrom, 2 Vorkreise, 4 Zwischenfrequenzkreise